CONFIGURAÇÃO DE PENAS P/ PLOTAGEM

PENA	COR	ESP.
1	7	0,4
2	7	0,5
3	7	0,3
4	7	0,25
5	7	0,1
6	7	0,6
7	7	0,2
8	7	0,08
9	7	0,13
254	254	0,4
REST. P&B		0,1

DET. TÍPICO DE ARMAÇÃO:

PAREDE 1 A PAREDE 4 – 20X228

ESCALA 1/25

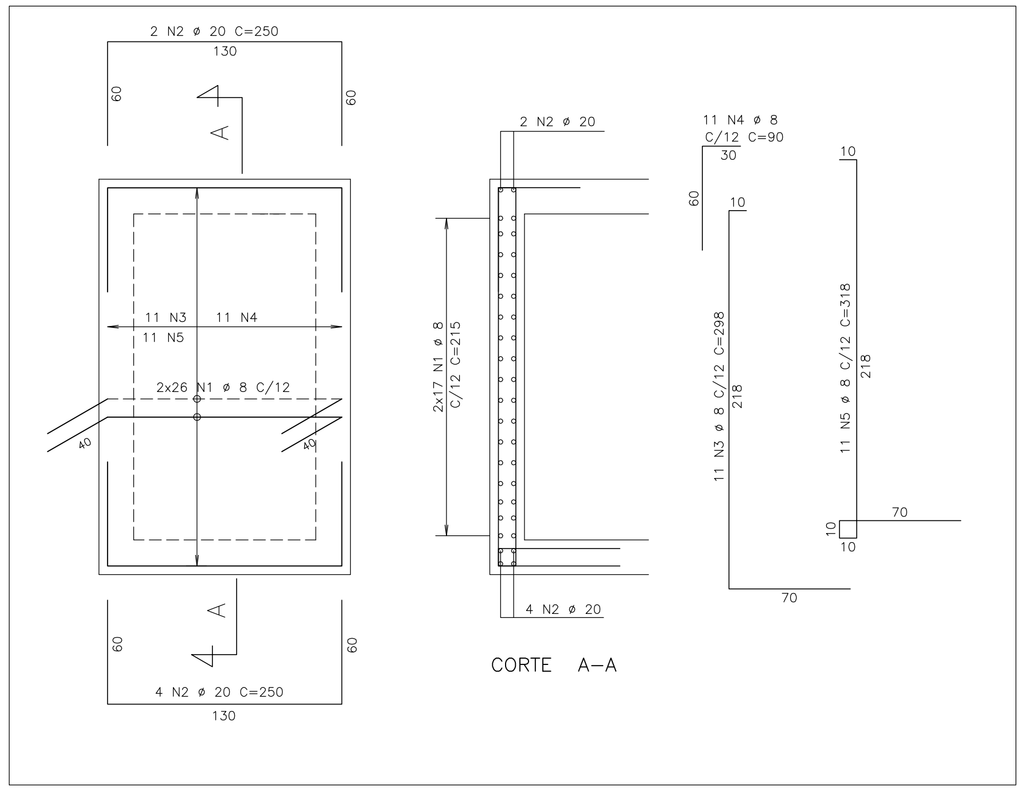

TABELA DE FERROS

AÇO	POS	BIT (mm)	QUANT	COMPRIMENTO UNIT (cm)	COMPRIMENTO TOTAL (cm)
50A	1	8	136	215	29240
50A	2	20	24	250	6000
50A	3	8	44	298	13112
50A	4	8	44	90	3960
50A	5	8	44	318	13992
50A	6	8	12	130	1560
50A	7	8	24	30	720
50A	8	8	18	130	2340
50A	9	8	18	130	2340
50A	10	12.5	8	130	1040

RESUMO AÇO CA 50–60

AÇO	BIT (mm)	COMPR (m)	PESO (kg)
50A	8	673	269
50A	12.5	10	10
50A	20	60	150
Peso Total		50A =	429 kg

LAJE DE FUNDO

PLANTA–ARMAÇÃO

ESCALA 1/25

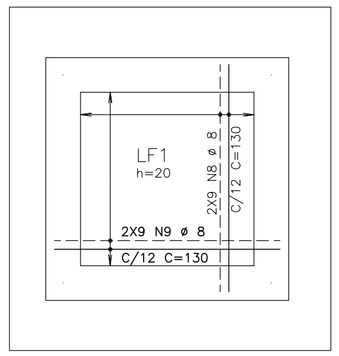

LAJE DE TAMPA

PLANTA–ARMAÇÃO

ESCALA 1/25

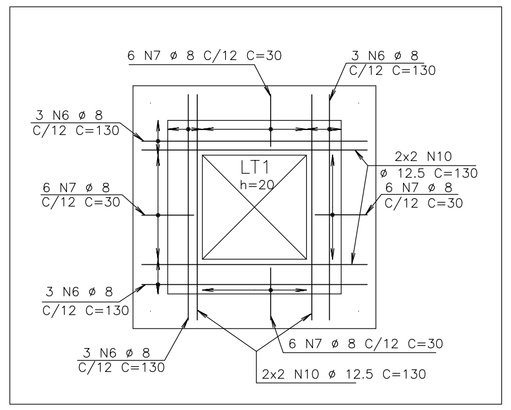

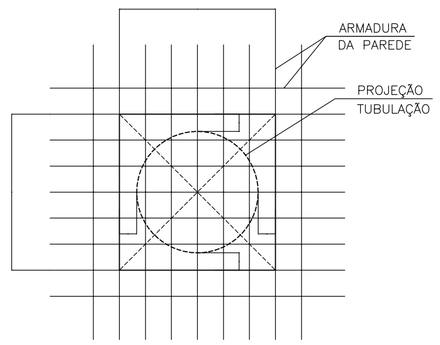

1 – DEIXAR DIMENSÕES A e B SEM CONCRETAR, PRESERVANDO ARMADURA
2 – LOCAR TUBOS
3 – CORTAR ARMADURA
4 – GRAUTEAR

DETALHE TÍPICO:

FURO NAS PAREDES

ESC.: 1/25

NOTAS

1 – COTAS E DIMENSÕES EM CENTÍMETROS / ELEVAÇÕES EM MILÍMETROS
2 – ACO CA–50 (Fyk = 500 MPa) E CA–60 (Fyk = 600 MPa)
3 – COBRIMENTO DAS ARMADURAS (CA–50A): 5cm

NÚMEROS	TÍTULOS
PRINCIPAIS DESENHOS DE REFERÊNCIA	

Nº	LOCAL	DISCRIMINAÇÃO	DES.	DIV.	GER.	DATA
REVISÃO						

CANCELA E SUBSTITUI O DESENHO NÚMERO:

CANCELADO E SUBSTITUÍDO PELO DESENHO NÚMERO:

CENTRO DE DOCUMENTAÇÃO
RECEBIDO: / /
Nº DOC.: ASS.:
APROVAÇÃO CESAN:
ASS.: MATR.:
UNID.: DATA: / /
ESTA APROVAÇÃO NÃO ISENTA A CONTRATADA DE SUAS RESPONSABILIDADES LEGAIS.

EMITENTE: CONCREMAT ENGENHARIA
PROJETADO: ENGº ROGER SEMBLANO CASTRO
CREA: 4610/D REGIÃO: ES
DESENHO: JOSÉ ANTÔNIO
DATA: 28/07/2009
COORDENADOR: ENGº ANTONIO FERNANDO L. MARTINS
CREA: 0600722689 REGIÃO: SP
Nº DES. PROJETISTA: SN–658004–DE–EC–JL–038–R0
RESPONSÁVEL TÉCNICO: ENGº ALEXANDRE JOSÉ VIVEIROS DA COSTA
CREA: 1981101461 REGIÃO: RJ ART Nº: 200767201 DATA: 14/09/2007

EMISSÃO CESAN	DATAS
PROJETADO:	
CREA:	
DESENHADO: CONCREMAT	
VERIFICADO: ENGº PIERRE PARMENTIER ROSSELI	
DIVISÃO: ENGº NESTOR GORZA JR	
GERÊNCIA: ENGº SANDRA SILY	

CESAN

MUNICÍPIO: SERRA | DISTRITO: CARAPINA | BAIRRO: NOVO HORIZONTE

NOME DO EMPREENDIMENTO: SISTEMA DE ESGOTO SANITÁRIO DE MANGUINHOS
SETOR JARDIM LIMOEIRO E ADJACÊNCIAS

TÍTULO: ESTAÇÃO ELEVATÓRIA DE ESGOTO BRUTO MANGUINHOS
PROJETO ESTRUTURAL
ARMAÇÃO

ESCALA:	FOLHA:	Nº CESAN	REV:
1:25	10 / 15	A–035–000–91–4–XX–0289	00

ESTE DESENHO É PROPRIEDADE DA COMPANHIA ESPÍRITO SANTENSE DE SANEAMENTO – CESAN E NÃO PODE SER COPIADO SEM SUA AUTORIZAÇÃO.